Установка

Установка на грунтовую поверхность.

Конструкция

Корпус из поликарбоната. Стальная оцинкованная труба, покрытая полимерным материалом.

Оптическая часть

Опаловый рассеиватель из ПММА. Возможна замена лампы накаливания на интегрированную компактную люминесцентную лампу мощностью 23 Вт*.

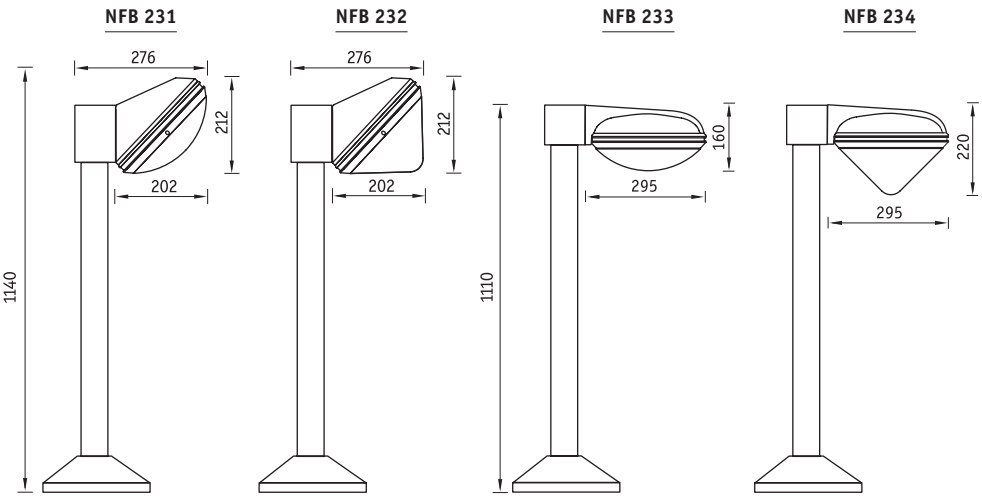

Установочные размеры

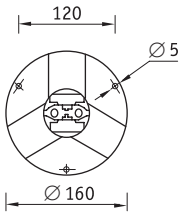

лампа накаливания — E

Артикул	Мощность, Вт	Масса, кг	Цвет корпуса	Код светильника
NFB 231 E60	1x60	4,0	Черный	**1427000620**
NFB 231 E60	1x60	4,0	Серебристый	**1427000610**
NFB 232 E60	1x60	4,0	Черный	**1427000720**
NFB 232 E60	1x60	4,0	Серебристый	**1427000710**
NFB 233 E60	1x60	4,0	Черный	**1427000820**
NFB 233 E60	1x60	4,0	Серебристый	**1427000810**
NFB 234 E60	1x60	4,0	Черный	**1427000920**
NFB 234 E60	1x60	4,0	Серебристый	**1427000910**

* коэффициент мощности не более 0,6 в зависимости от изготовителя