# NSP 13 Светильники подвесные

## Установка
Крепление на поверхность потолка.

## Конструкция
Корпус из литого под давлением алюминия, покрытый порошковой краской. Внутри корпуса расположена металлическая плата с пускорегулирующей аппаратурой.

## Оптическая часть
Стеклянный опаловый рассеиватель.

Установочные размеры

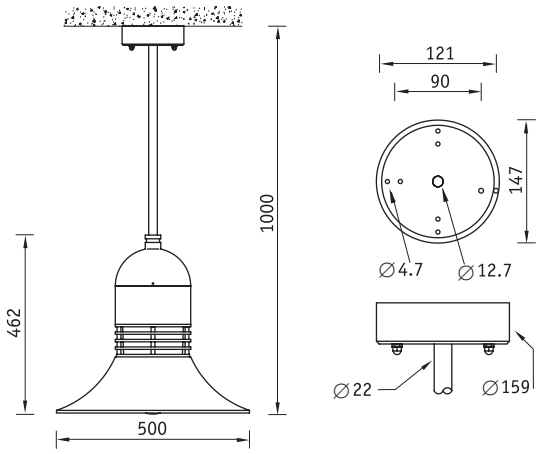


**NSP 13 M80**

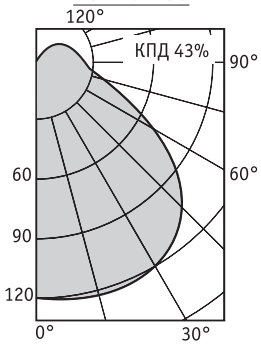


E — лампа накаливания
F — компактная люминесцентная лампа
M — ртутная лампа типа ДРЛ
H — металлогалогенная лампа типа ДРИ
S — натриевая лампа типа ДНаТ

220В IP55 E27 E27 G24 d УХЛ1

| Артикул | Мощность, Вт | Цоколь | Масса, кг | Цвет корпуса | Код светильника | cos φ |
|---|---|---|---|---|---|---|
| **NSP 13 E100** | 1x100 | E27 | 8,5 | Черный | **1423000010** | 1* |
| **NSP 13 F126** | 1x26 | G24d-3 | 9,0 | Черный | **1423000020** | ⩾ 0,85 |
| **NSP 13 M80** | 1x80 | E27 | 9,7 | Черный | **1423000050** | ⩾ 0,85 |
| **NSP 13 H70** | 1x70 | E27 | 10,0 | Черный | **1423000030** | ⩾ 0,85 |
| **NSP 13 S70** | 1x70 | E27 | 10,0 | Черный | **1423000060** | ⩾ 0,85 |

* замена лампы накаливания на интегрированную компактную люминесцентную лампу приведет к увеличению реактивной мощности с коэффициентом не более 0,6 в зависимости от мощности ламп и изготовителя