NBT 18 Светильники настенные

Автосалон «Лексус-Левобережный» (Москва)

Установка

Крепление на поверхность стены или потолка.

Конструкция

Корпус из литого под давлением алюминия, покрытый порошковой краской. Внутри корпуса расположена металлическая плата с пускорегулирующей аппаратурой. Стабильная работа КЛЛ при температуре окружающей среды не ниже -20 °С.

Оптическая часть

Опаловый рассеиватель из поликарбоната.

Управление освещением

Возможно изготовление светильника со встроенным датчиком движения.

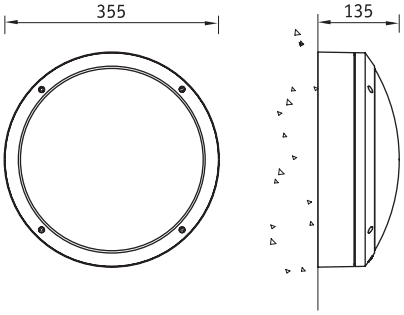

NBT 18 F126

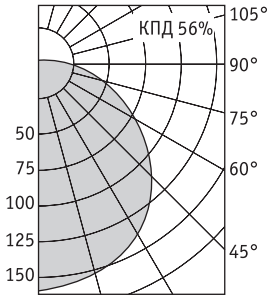

F — компактная люминесцентная лампа

Артикул	Мощность, Вт	Цоколь	Масса, кг	Цвет корпуса	Код светильника	cos φ
NBT 18 F126	1x26	G24d-3	3,7	Черный	**1417000240**	≥ 0,85
NBT 18 F226	2x26	G24d-3	4,2	Черный	**1417000280**	≥ 0,85
NBT 18 F123	1x23	E27	3,2	Черный	**1417000220**	–*
NBT 18 F126	1x26	G24d-3	3,7	Серебристый	**1417000230**	≥ 0,85
NBT 18 F226	2x26	G24d-3	4,2	Серебристый	**1417000270**	≥ 0,85
NBT 18 F123	1x23	E27	3,2	Серебристый	**1417000210**	–*

* коэффициент мощности не более 0,6 в зависимости от изготовителя